平成17年度　佐賀市近県バスケットボール大会

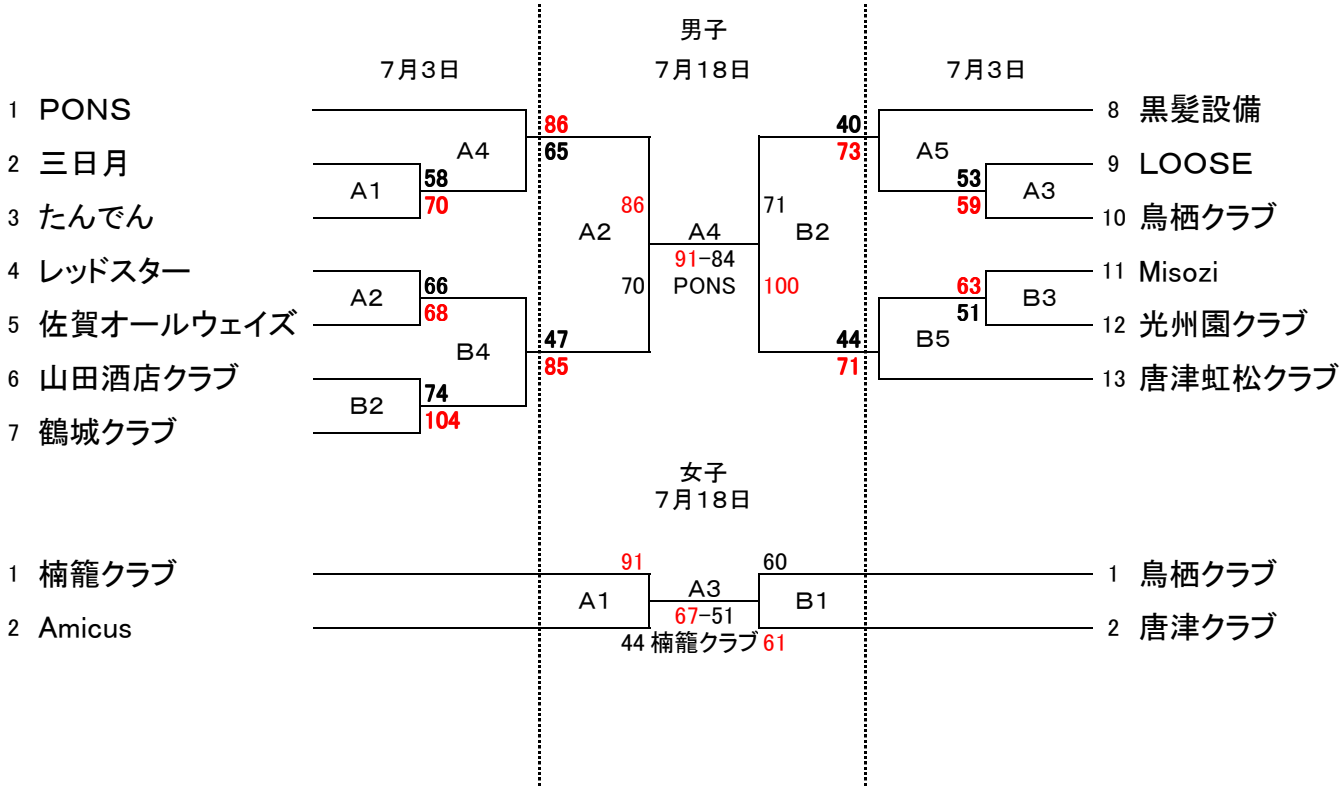

●試合会場　市村記念体育館　A. B

●試合日程

期　日	第1試合	第2試合	第3試合	第4試合	第5試合
7月　3日（日）	9:00～	10:20～	11:40～	13:00～	14:20～
7月18日（日）	10:00～	11:30～	13:00～	14:30～	

◎競技場の注意

1）本大会は本年度ルールで行う。
2）ベンチは組合せの若い方をオフィシャル席に向かって右側、ユニフォームは白とする。
3）試合時間が遅れた場合は、前試合終了後10分後に次の試合を開始する。
4）メンバー表は、試合開始前10前までに提出してください。